Art. nr. 91017512	Omschrijving: SVH06-anker met ril 125x125 60x2.5	Materiaal: S350	Behandeling: Thermisch verzinkt	Verpakkingshoeveelheid: 50 st.

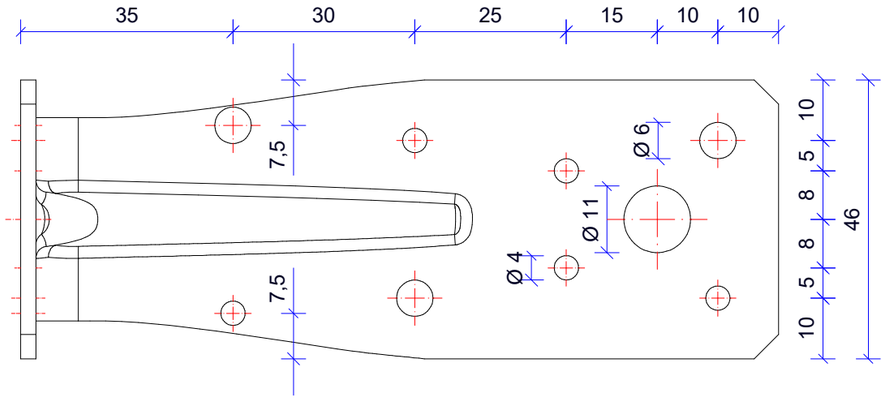

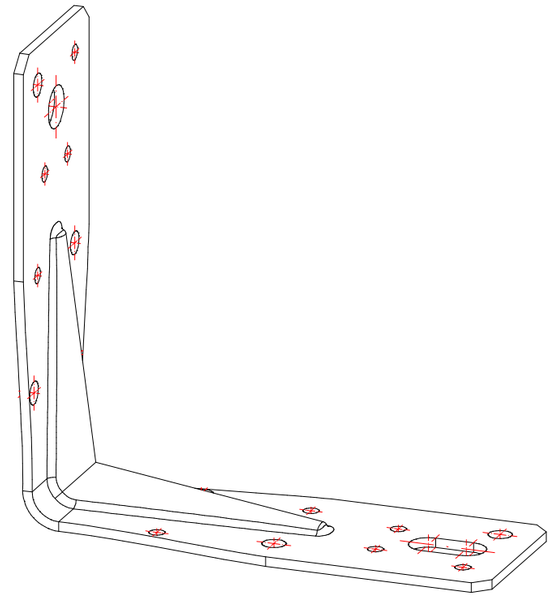

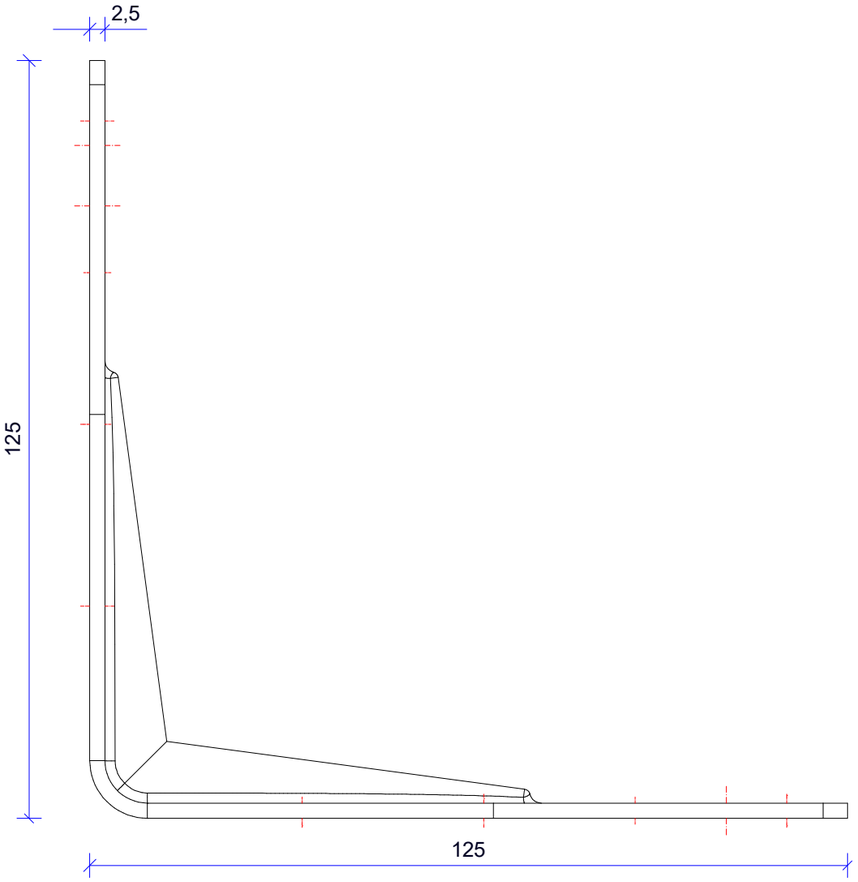

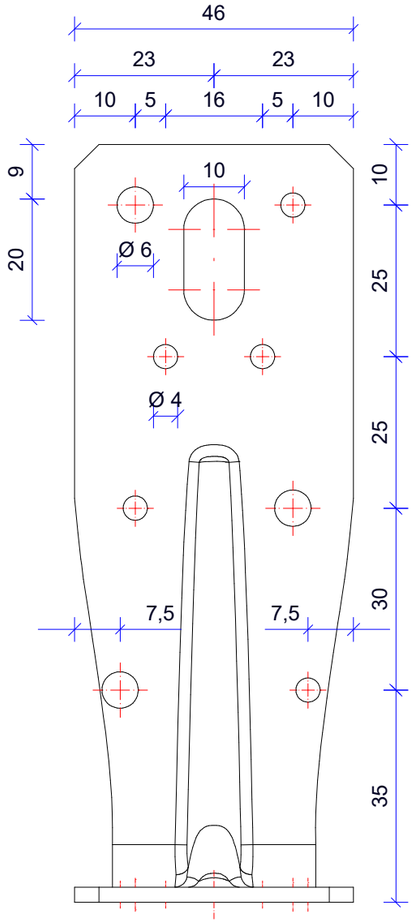

E-mail: verkoop@jonkers-bouwmetaal.nl	Adres: Hoornse Hop 10, 8321 WX Urk
Telefoon: 0527-685156	Website: www.jonkers-bouwmetaal.nl

JONKERS BOUWVERANKERING

Onderdeel van JONKERS

21.11.2024