Art. nr. 91017458	Omschrijving: Z08-anker 208x68x110 60x8 (sprong 60mm)	Materiaal: S355	Behandeling: Thermisch verzinkt	Verpakkingshoeveelheid: 1 st.

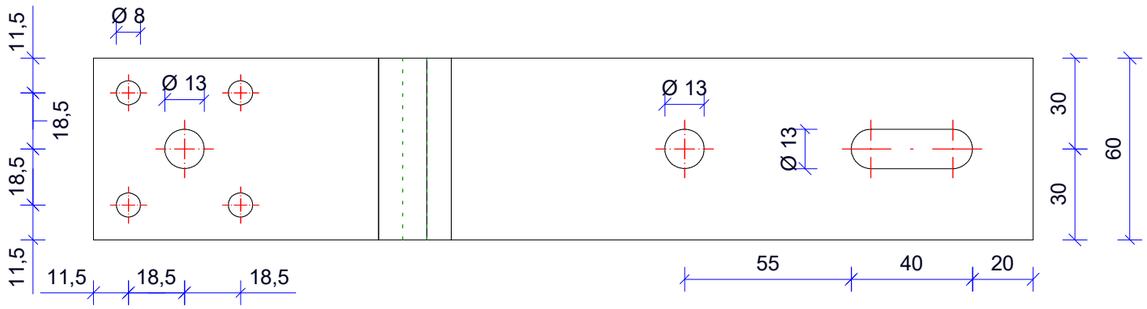

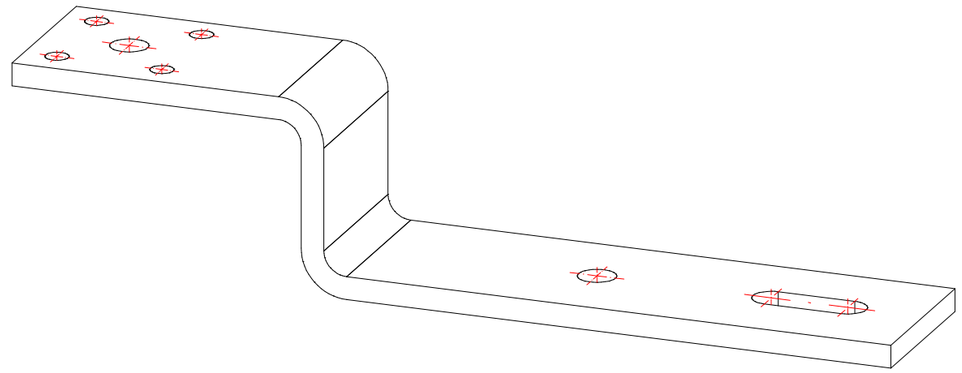

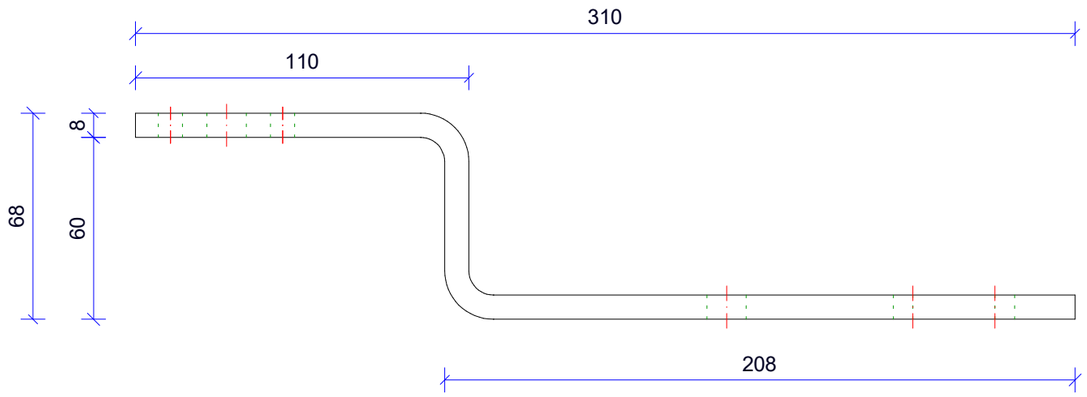

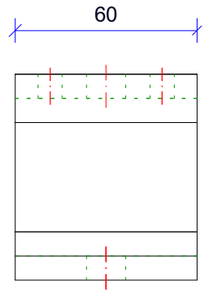

E-mail: verkoop@jonkers-bouwmetaal.nl	Adres: Hoornse Hop 10, 8321 WX Urk
Telefoon: 0527-685156	Website: www.jonkers-bouwmetaal.nl

JONKERS BOUWVERANKERING

Onderdeel van JONKERS

13.11.2024