Art. nr. 91017067	Omschrijving: T09-anker 340x45.5 111x3	Materiaal: Sendzimir Verzinkt	Behandeling: N.V.T.	Verpakkingshoeveelheid: 15 st.

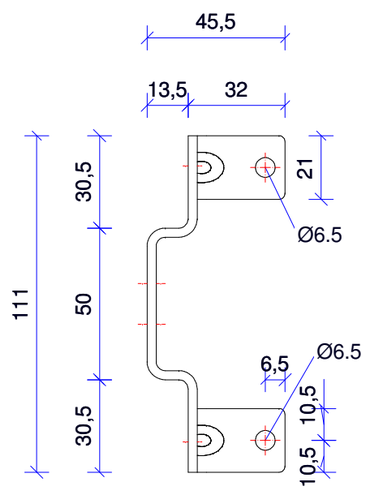

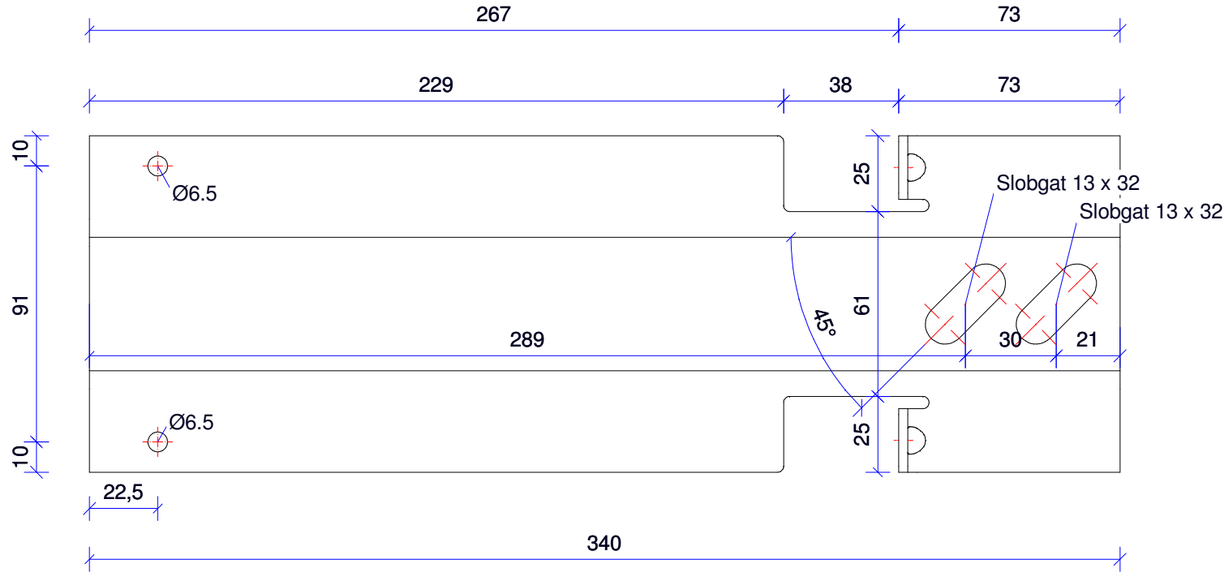

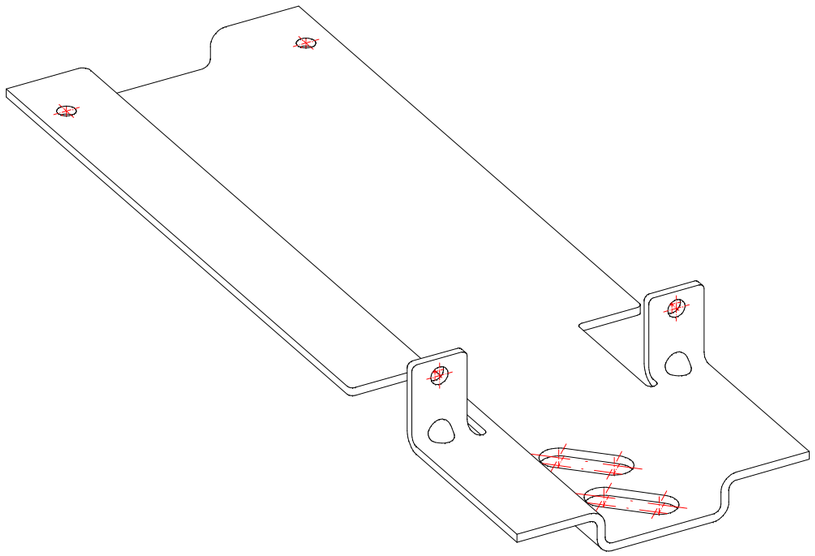

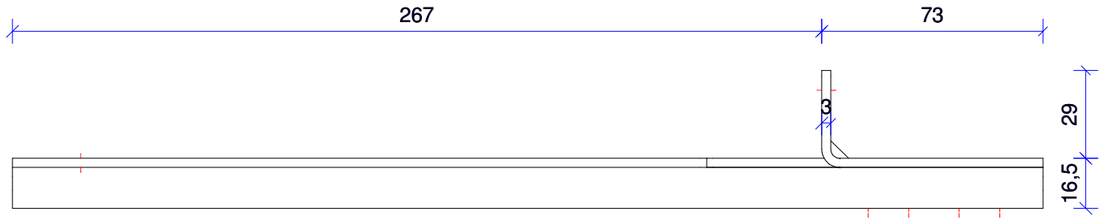

E-mail: verkoop@jonkers-bouwmetaal.nl	Adres: Hoornse Hop 10, 8321 WX Urk
Telefoon: 0527-685156	Website: www.jonkers-bouwmetaal.nl

JONKERS BOUWVERANKERING

Onderdeel van JONKERS BOUWMETAAL

09.07.2024