Art. nr. 91013468	Omschrijving: HXL04-anker 200x75 72x5	Materiaal: S350	Behandeling: 2M 120	Verpakkingshoeveelheid: 25 st.

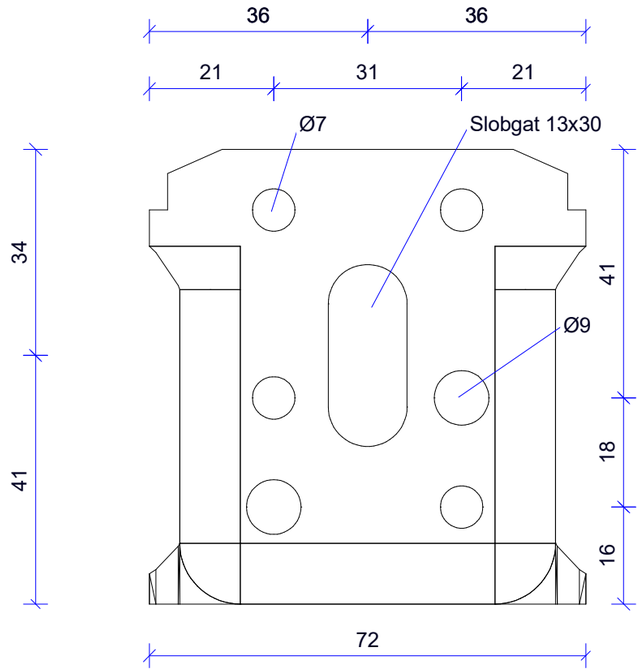

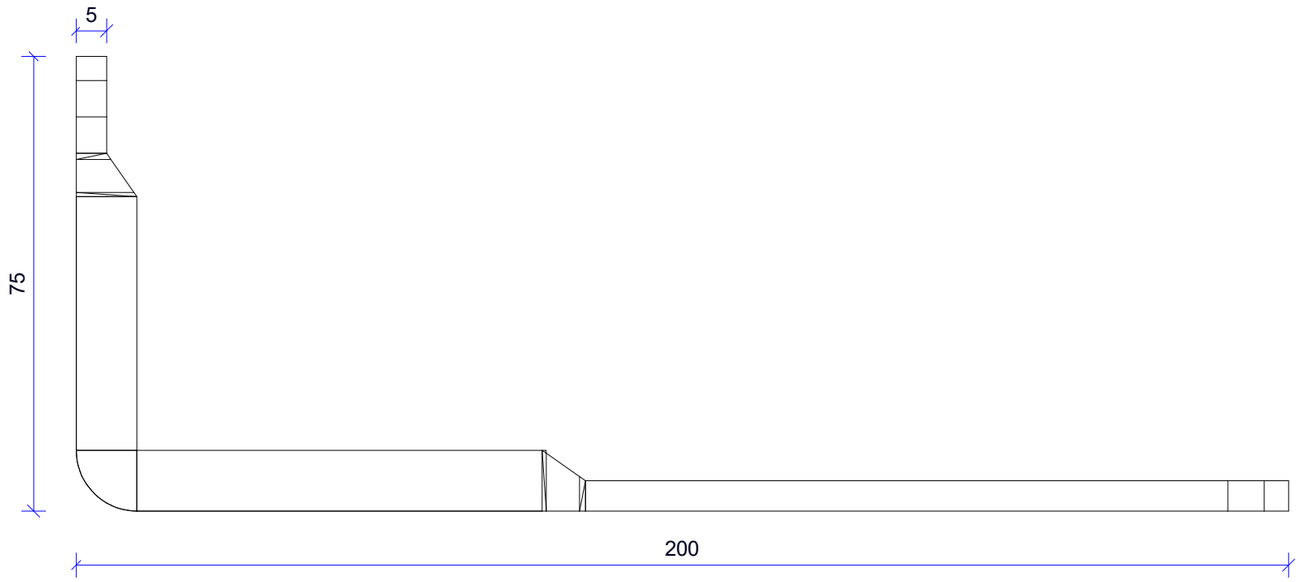

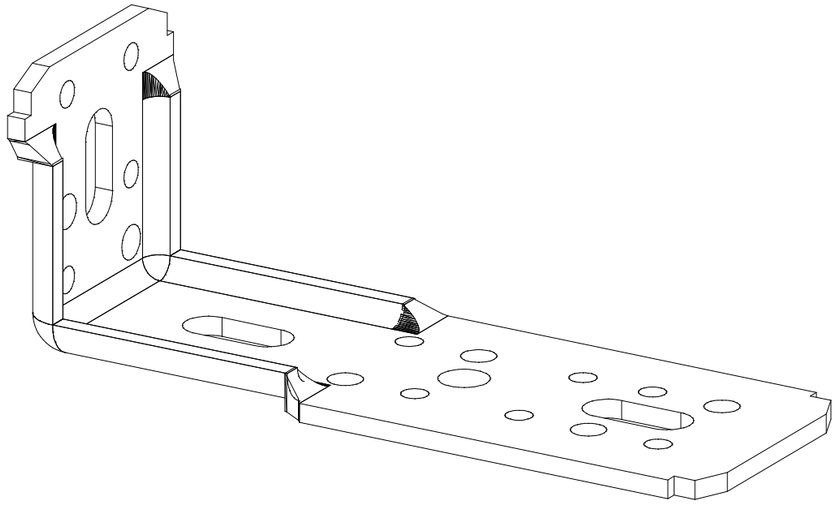

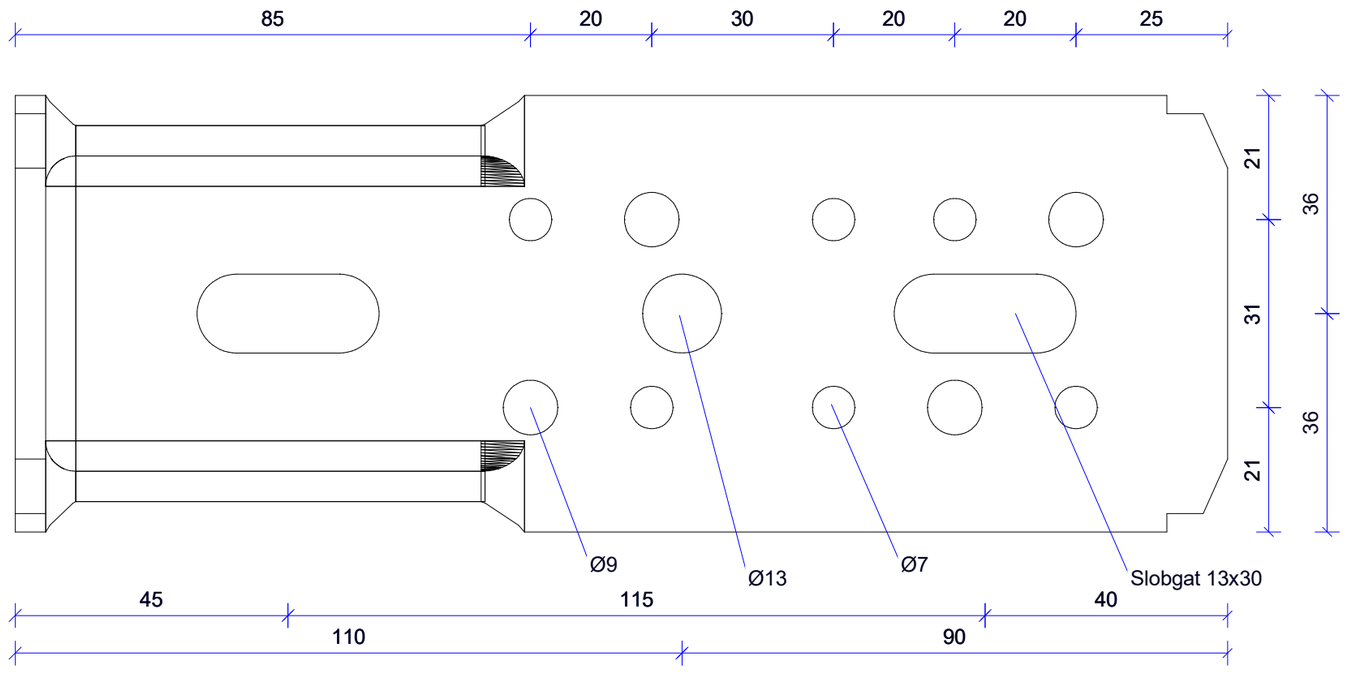

E-mail: verkoop@jonkers-bouwmetaal.nl	Adres: Hoornse Hop 10, 8321 WX Urk
Telefoon: 0527-685156	Website: www.jonkers-bouwmetaal.nl

JONKERS BOUWVERANKERING

Onderdeel van JONKERS BOUWGROEP

05.01.2026