Art. nr. 91017067	Omschrijving: T09-anker 340x45.5 111x3	Materiaal: S350	Behandeling: ZM	Verpakkingshoeveelheid: 15 st.

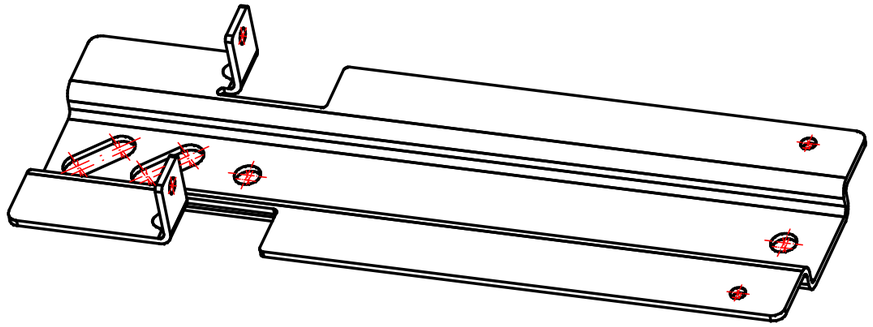

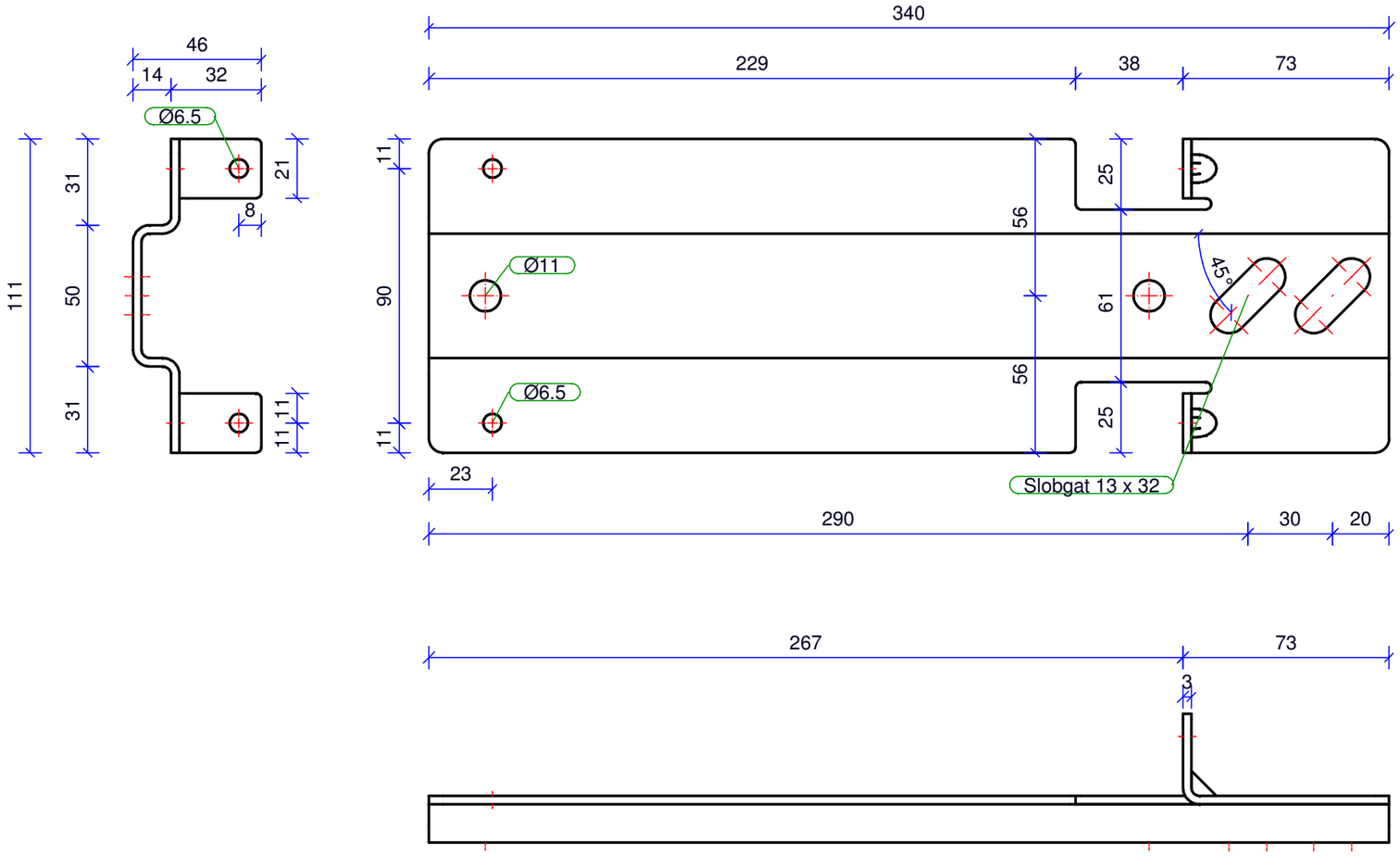

E-mail: verkoop@jonkers-bouwmetaal.nl	Adres: Hoornse Hop 10, 8321 WX Urk
Telefoon: 0527-685156	Website: www.jonkers-bouwmetaal.nl

JONKERS BOUWVERANKERING

Onderdeel van JONKERS

11.06.2026